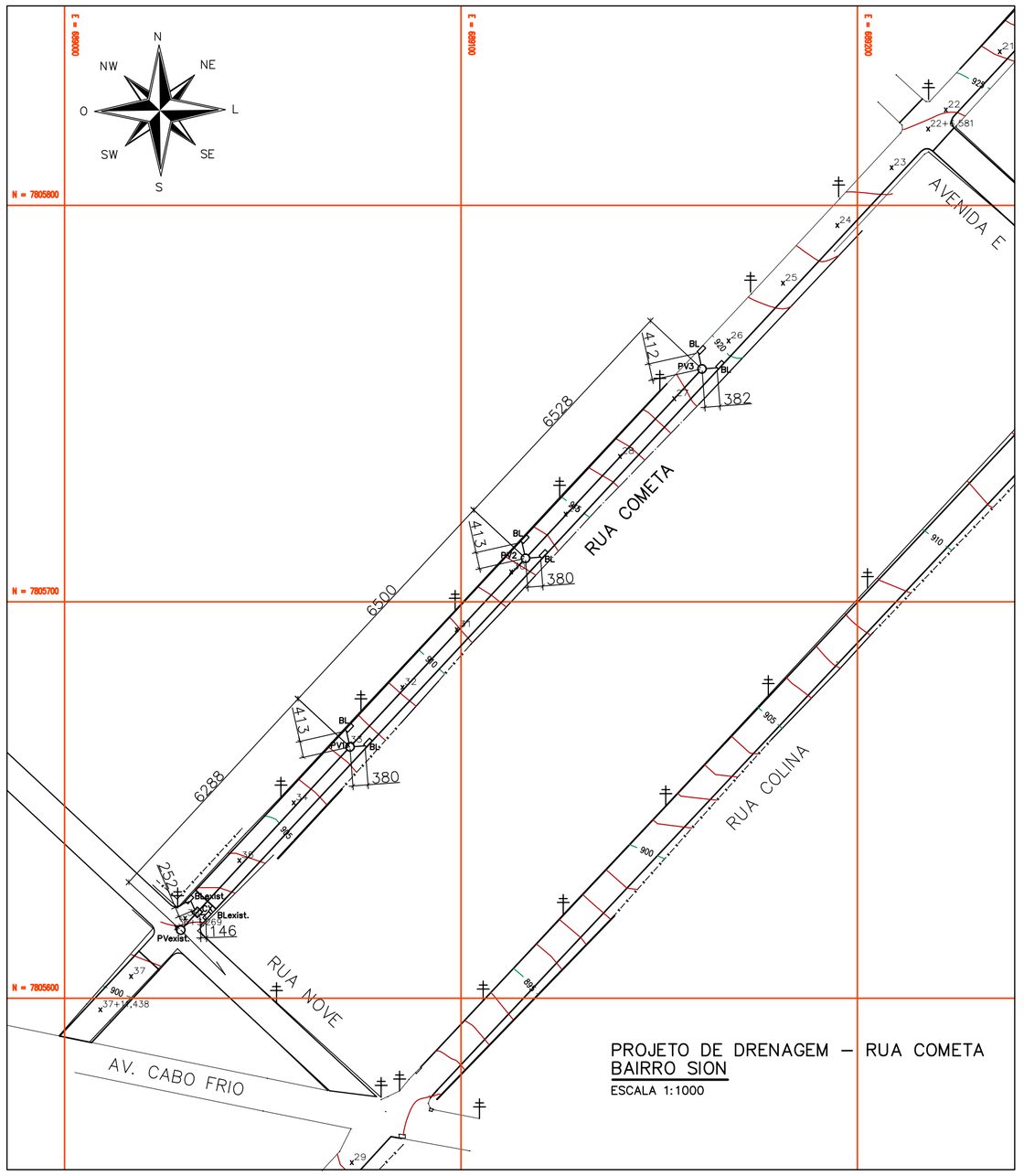

PROJETO DE DRENAGEM – RUA COMETA
BAIRRO SION
ESCALA 1:1000

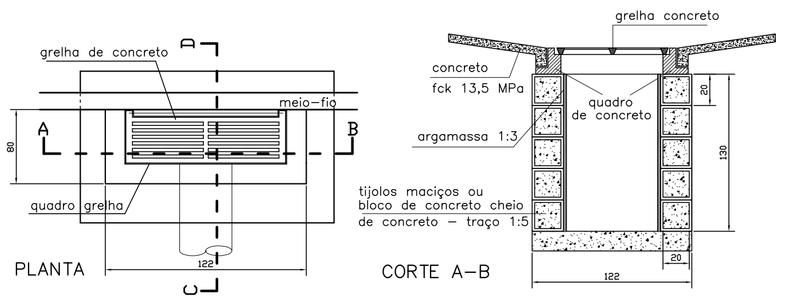

DETALHE BOCA DE LOBO (BL)
SEM ESCALA

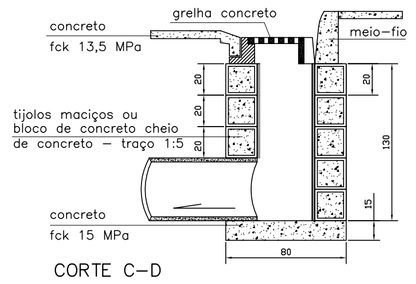

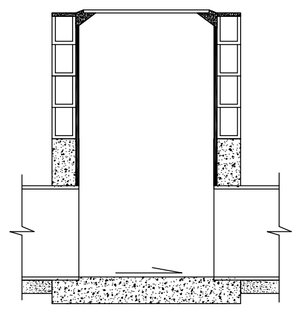

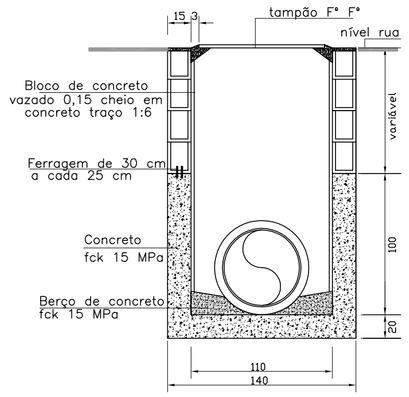

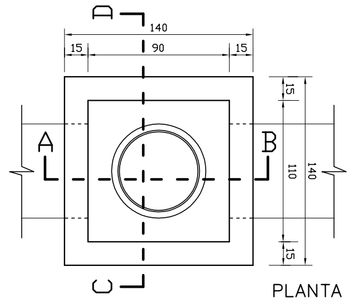

DETALHE POÇO DE VISITA (PV)
SEM ESCALA

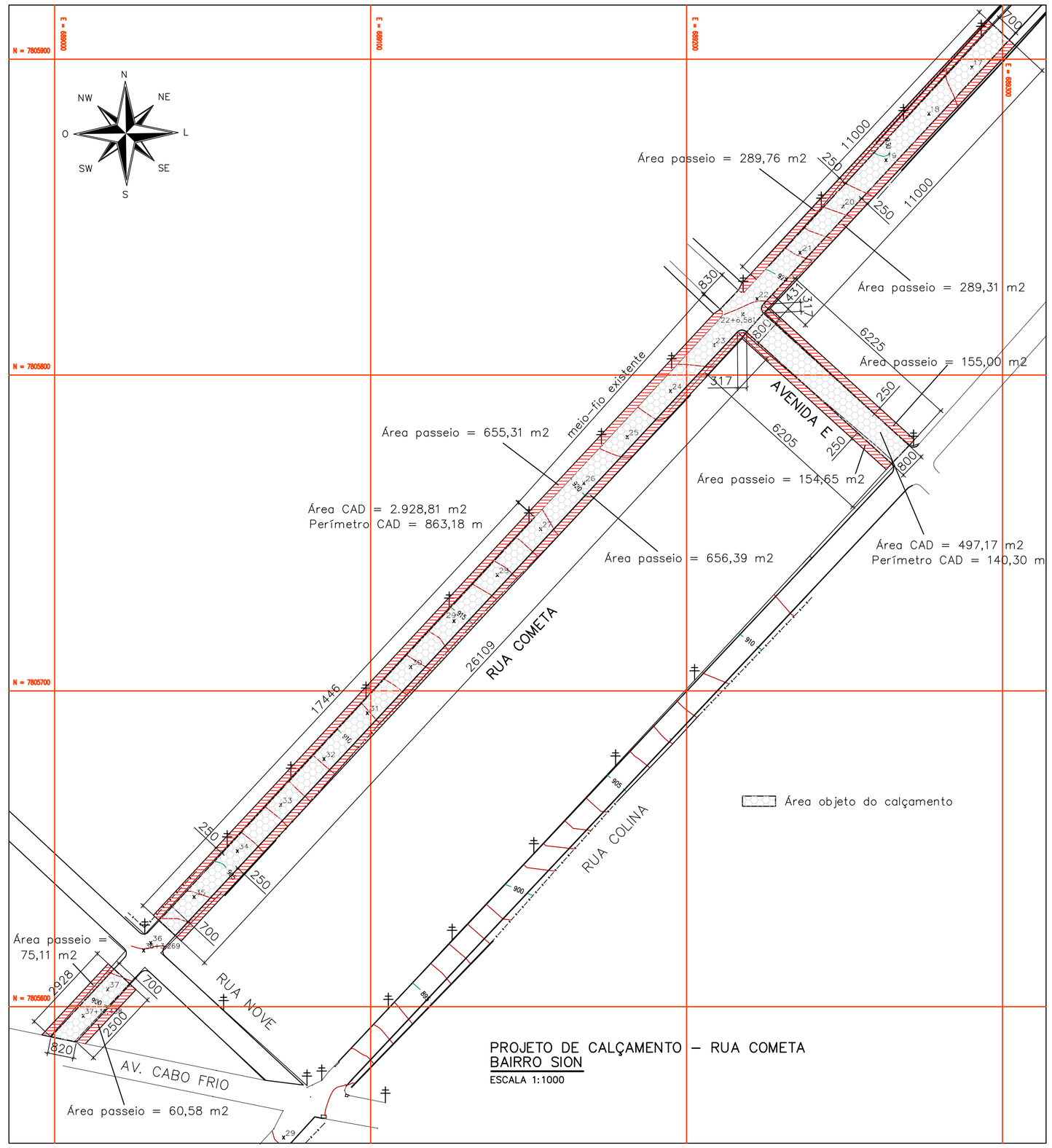

PROJETO DE CALÇAMENTO – RUA COMETA
BAIRRO SION
ESCALA 1:1000

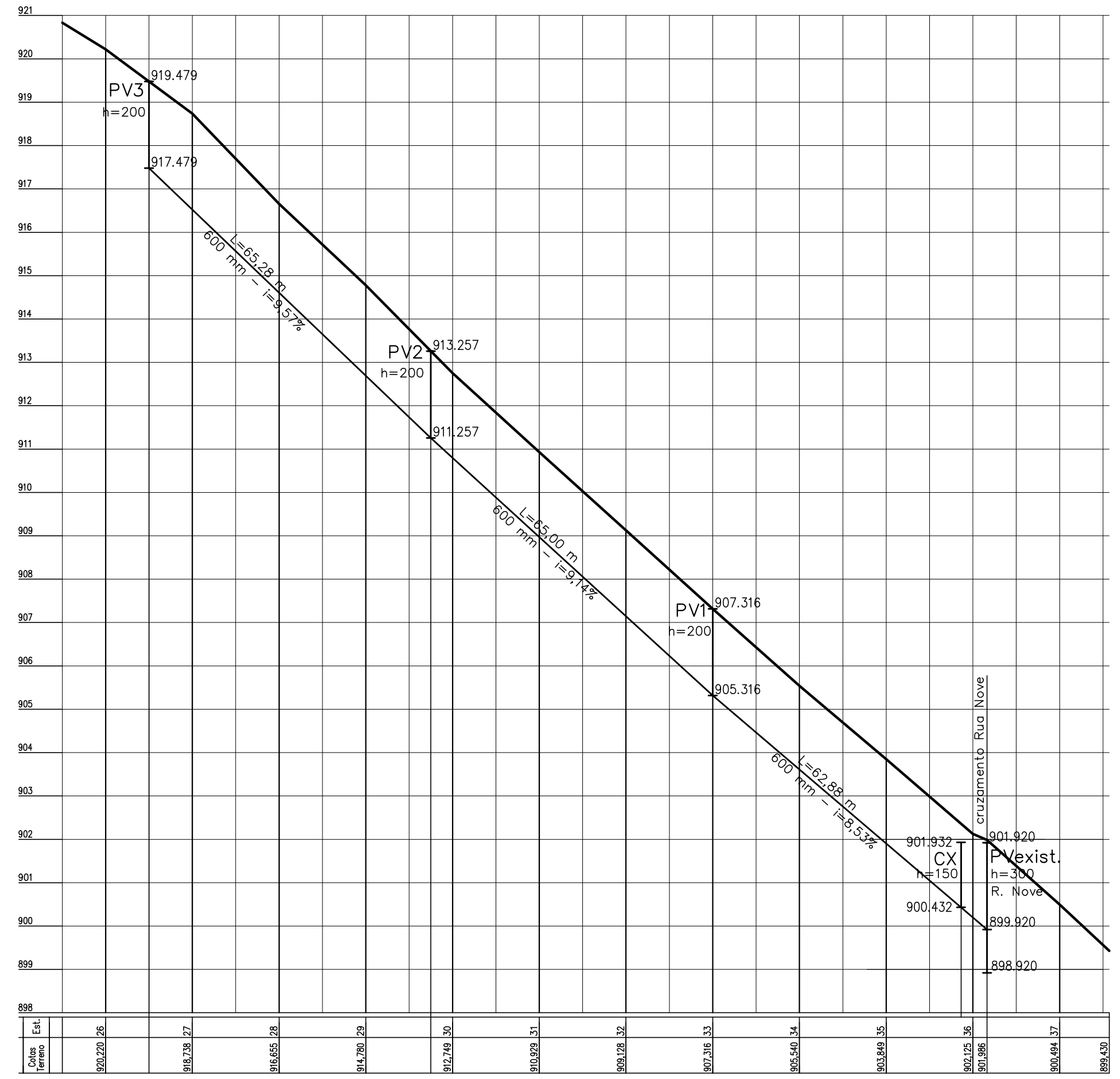

PERFIL LONGITUDINAL
ESC. H–750 V–75

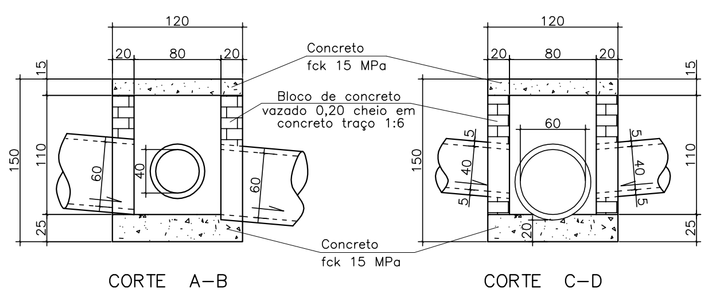

DETALHE CAIXA DE PASSAGEM
SEM ESCALA

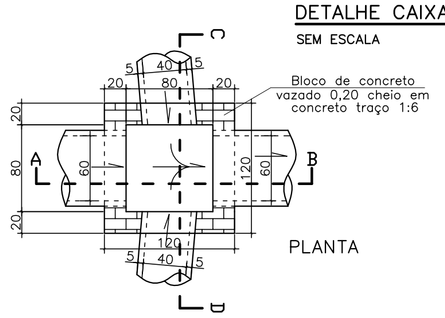

NOTAS – DRENAGEM PLUVIAL

1 – RELAÇÃO DOS QUANTITATIVOS:
REDE PLUVIAL DN 600 .....193,16 m
REDE PLUVIAL DN 400 ..... 27,78 m

2 – AS COTAS ESTÃO EM CENTÍMETROS;

3 – TODA A REDE PRINCIPAL SERÁ EM TUBOS DE DN 600 EM CONCRETO ARMADO CA–1

4 – TODAS OS RAMAIS DE LIGAÇÃO DOS PV's ÀS BOCAS DE LOBO SÃO DE DN 400 EM CONCRETO SIMPLES

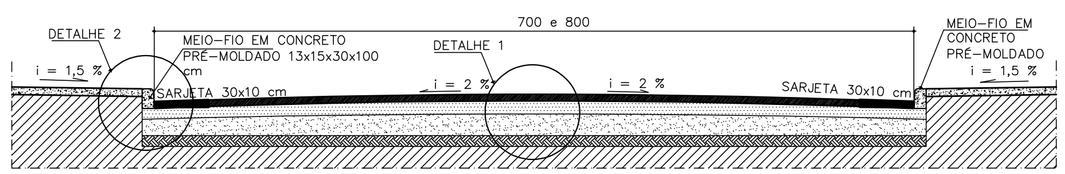

CORTE TRANSVERSAL – PISTA DE ROLAMENTO – BLOQUETE
SEM ESCALA

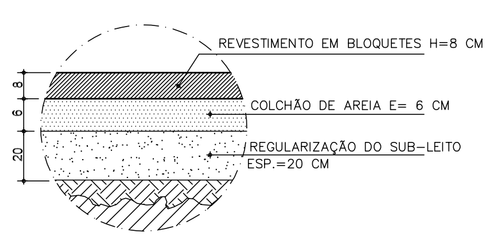

DETALHE 1 – CORTE CAMADAS
SEM ESCALA

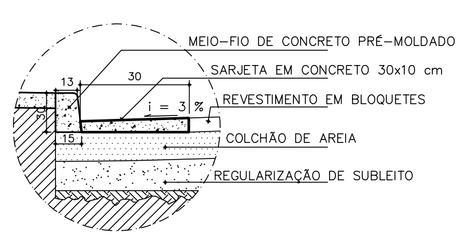

DETALHE 2 – MEIO–FIO E SARJETA
SEM ESCALA

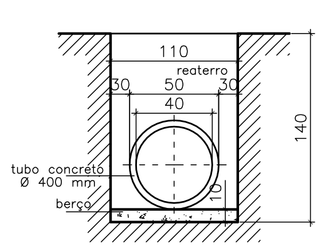

ESCAVAÇÃO DE VALAS
SEM ESCALA

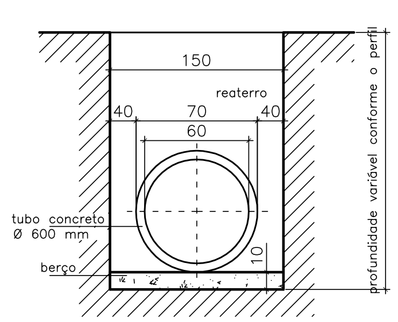

NOTAS – CALÇAMENTO:

1 – RELAÇÃO DOS QUANTITATIVOS:
LARGURA DAS RUAS ..... 7,00 e 8,00 m
TOTAL DE MEIO–FIOS A ASSENTAR ..... 928,28 m

ÁREA TOTAL DE RUA 3.425,98 m2
ÁREA DE SARJETAS 282,59 m2
ÁREA LÍQUIDA DE CALÇAMENTO 3.143,39 m2

2 – AS COTAS ESTÃO EM CENTÍMETROS;

3 – O CÁLCULO DOS QUANTITATIVOS DE ÁREA E MEIO–FIO FORAM FEITOS COM FERRAMENTAS DE CAD, QUE CONSIDERAM AS CURVATURAS DO TRAÇADO, DANDO MAIOR PRECISÃO;

SERVIÇO: PROJETO DE CALÇAMENTO E DRENAGEM	PREFEITURA MUNICIPAL DE JOÃO MONLEVADE
REF. CAIXA: PT 1053.831–25 CR 867305/2018/MCIDADES/CAIXA	LOCAL: RUA COMETA – TRECHO 1
RESPONSÁVEL TÉCNICO: ENG. CIVIL DILERMANDO DE ARANDA LIMA CREA–MG – 49.378/D	BAIRRO: SION / ÁREA TOTAL: 3.425,98 m2
	MUNICÍPIO: JOÃO MONLEVADE / ESCALA: 1:1000
DATA: SETEMBRO/2018 / DESENHO: DILERMANDO	ESTADO: MINAS GERAIS / FOLHA: 1/1