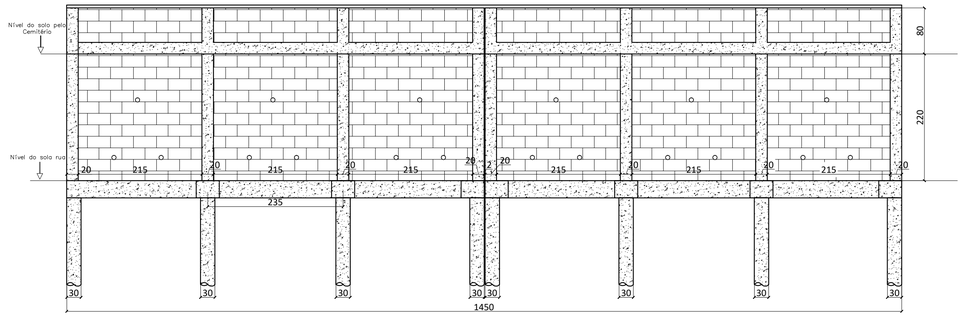

Seção Longitudinal
Esc.: 1/50

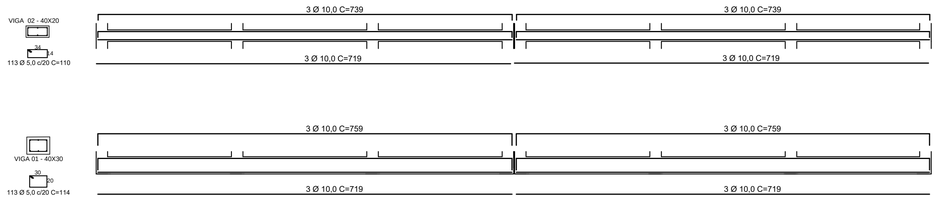

Seção - Detalhamento Armadura na viga
Esc.: 1/50

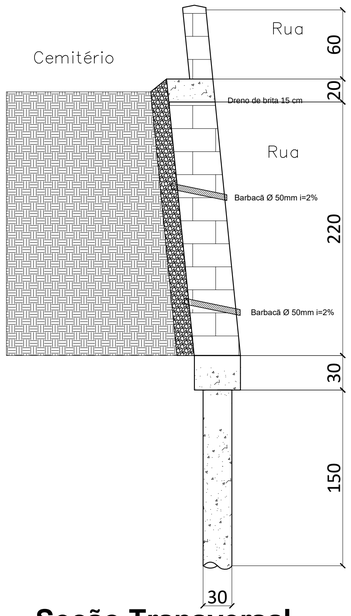

Seção Transversal
Esc.: 1/25

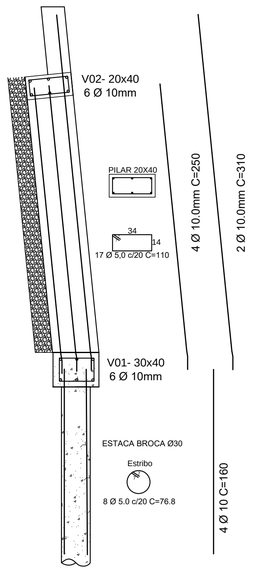

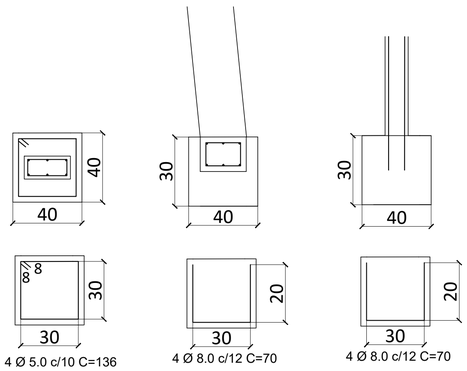

Armadura dos blocos de coroamento
Esc.: 1/25

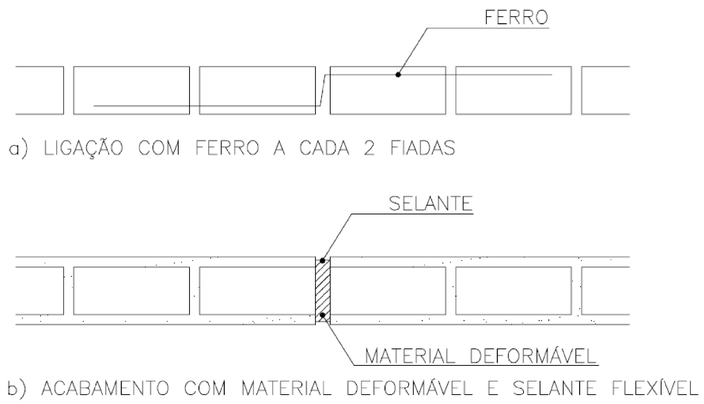

Notas - Muro de Arrimo

1 - Medidas em centímetros;
2 - O aço dos pilares nasce dentro do bloco de concreto que deve possuir Fck=20MPa
3 - Deverá ser utilizado concreto com Fck = 20 MPa para concretagem de vigas e pilares;
4 - Os elementos estruturais possuem cobrimento nominal da armadura de 3,0 cm, exceto os elementos que ficarão em contato direto com o solo que devem possuir o cobrimento de 5 cm. (Viga da base, blocos e estacas broca);
5 - Utilizar alvenaria de blocos de concreto 19x19x39 cm com enchimento de concreto com Fck = 15 MPa;
6 - O muro de arrimo terá 8 pilares com distância entre eixos de 2,35m; sendo o pilar 4 e 5 distantes entre si apenas 2 cm para junta de dilatação;
7 - Na fundação, serão executadas oito estacas broca de concreto armado com Ø30 cm e Fck = 20 MPa, e com profundidade de 1,50m cada uma;
8 - Serão realizadas duas vigas, uma na base (0 m), e outra entre o muro de arrimo e o muro de divisa;
9 - Deverão ser utilizados barbacãs – tubos de PVC rígido com diâmetro = 50mm –, com inclinação mínima de 2%, na quantidade de 3 barbacãs por pano de muro. Dando a devida atenção a posição do caimento dos mesmos para fora do muro, com manta geotêxtil e dreno de brita de 10 cm;
10 - A face do muro terá um arrimo de pelo menos 10% para o lado do aterro;
11 - Conferir a altura do muro necessária conforme o local.

gov.br Documento assinado digitalmente
LUAN MARCELINO BARBOZA
Data: 11/08/2025 14:30:25-0300
Verifique em https://validar.iti.gov.br

Prefeitura Municipal de João Monlevade
Secretaria Municipal de Obras

PREFEITO: Laércio José Ribeiro	PROC:
SECRETÁRIO: Gustavo Maciel	
TITULO: PROJETO DE MURO DE DIVISA	USO: Público
	ZONA:
ENDEREÇO: Muro do Cemitério. Avenida Brasília, Bairro Baú – João Monlevade – MG. Próximo ao entroncamento com a Rua São Paulo. Coordenadas: -19.818823, -43.152209	ÁREA TERRENO:
	EXTENSÃO: 14,50m
R.T. Engº Civil Luan Marcelino Barboza CREA-MG 204.675/D	DESENHO: Luan Marcelino Barboza
	DATA: Agosto-2025 / FOLHA: Única